"Схема крепления к потолку и конструкциям"

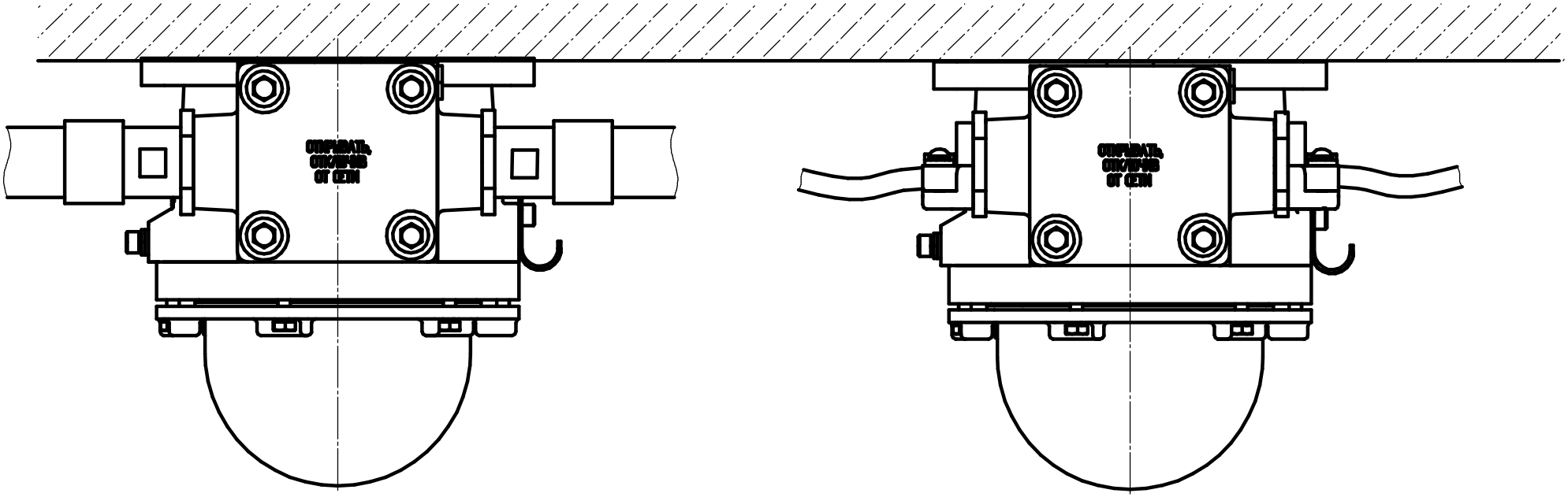

Изм.	Лист	N докум.	Подп.	Дата	Светильник взрывозащищенный НПП25-100	Лит.	Масса	Масштаб
Разраб.							–	11
Проверил.								
Т. контр.						Лист 1	Листов 1	
Н. контр.					ЗАО "Электролуч"			
Утв.								

Копировал

Формат А4