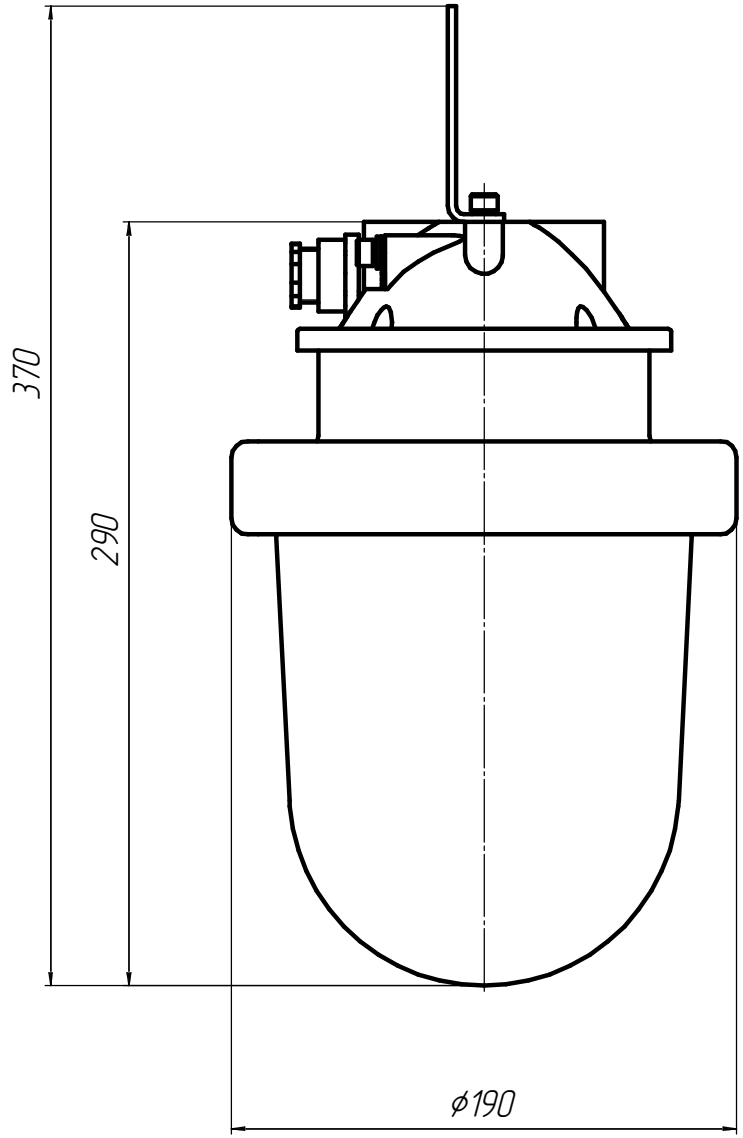

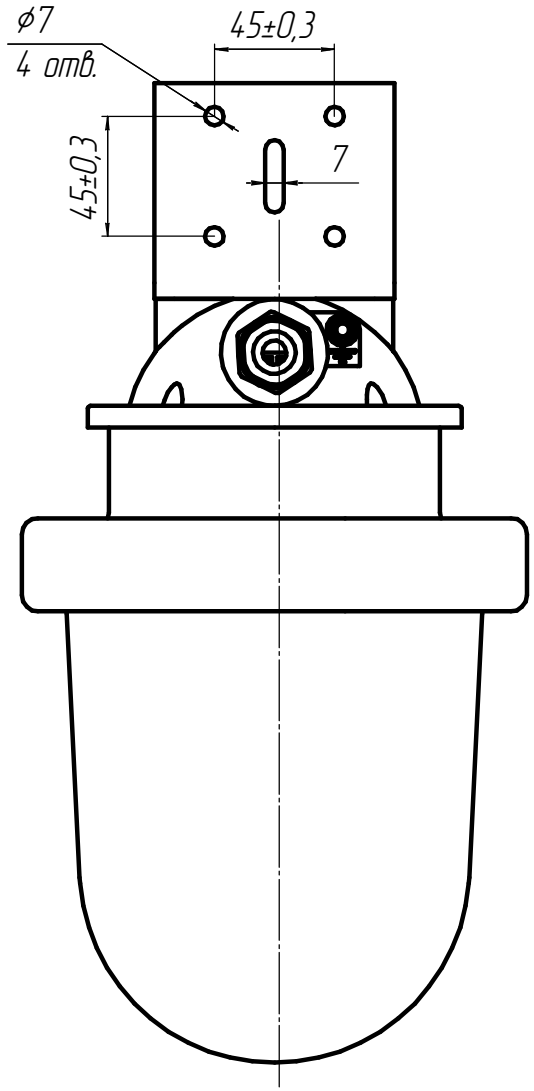

Изм.	Лист	N° докум.	Подп.	Дата	Светильник взрывозащищенный серии ВЗГ-200АМС ПВ(Г) Габаритный чертеж	Лит.	Масса	Масштаб
Разраб.							4,15	1:1
Пров.						Лист	Листов	1
Т.контр.						ЗАО "Электролуч"		
Н.контр.								
Утв.								

Копировал

Формат А

Перв. примен.

Инв. N дубл.

Подп. и дата

Взам. инв. N

Инв. N подл.

Подп. и дата